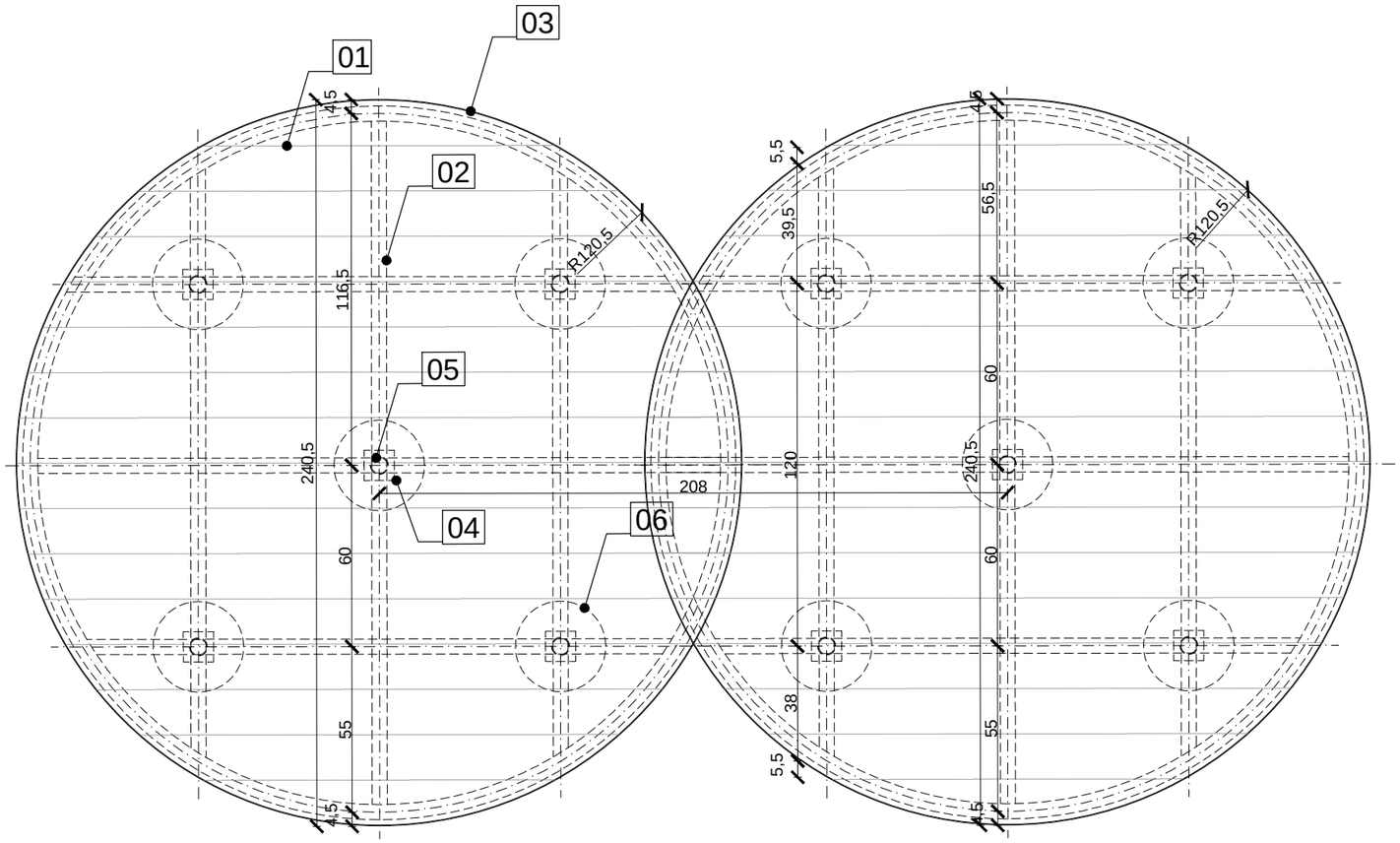

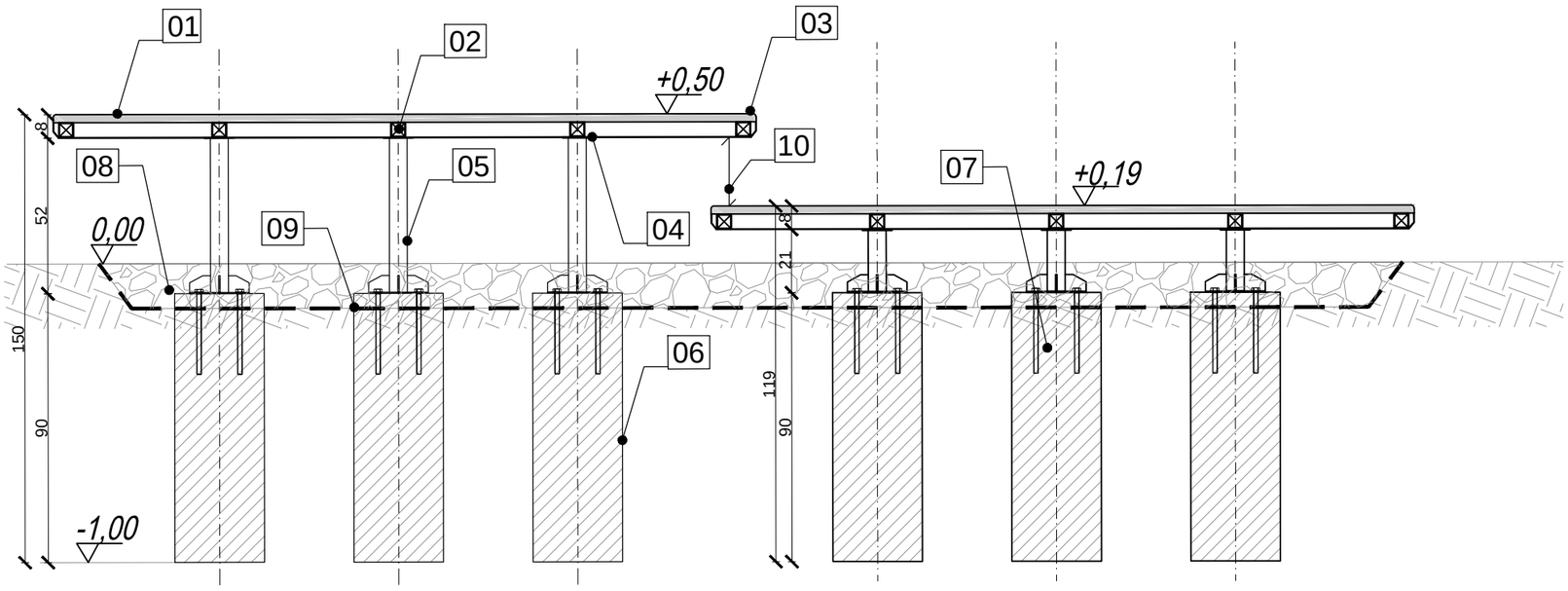

LEGENDA

01	deska tarasowa 2,7x14cm, drewno liściaste rodzime montaż niewidoczny
02	rura stal. lw 5x50x3mm
03	profil aluminiowy wykończeniowy
04	marka montażowa stal. 10x10x0,3cm
05	rura stal Ø70x3mm
06	fund. wiercony świdrem ogrodowym Ø30cm
07	marka montażowa stal. 200x200x3mm
08	żwir płukany gr.15cm
09	geowłóknina filtracyjna
10	wys. przerstrzeni pom. tarasami 23cm (uniemozliwienie zakleszczenia)
11	wys. przerstrzeni pom. tarasami 24cm (uniemozliwienie zakleszczenia)
12	wys. przerstrzeni pom. tarasami 8cm (uniemozliwienie zakleszczenia)

jednostka projektowa:
Pracownia Projektowa
Paweł Pytlasiński
ul. Poprawna 3h
03-984 Warszawa

Zamawiający:
Gmina Miasta Chełmża
Generała Józefa Hallera 2,
87-140 Chełmża

projektant główny: mgr inż. arch. Piotr Szwed
uprawnienia: MA/028/10
podpis:

zespół projektowy:
mgr inż. arch. Paweł Pytlasiński
mgr inż. arch.kraj. Urszula Michalska

nazwa opracowania:
PROJEKT WYKONAWCZY
PROJEKT ZAGOSPODAROWANIA TERENU
Budowa obiektów małej architektury, budowa linii oświetleniowej parkowej dla inwestycji pn. Przebudowa Parku Miejskiego i skweru przy ul. Adama Mickiewicza w Chełmży
W ramach zadań:
Rewitalizacja zieleni miejskiej na terenie miasta Chełmży
Kompleksowa odnowa przestrzeni miejskiej w obszarze zdegradowanym Chełmży

tytuł rysunku:
siedziska typ SD2

skala: 1:20
data: 10.10.2024
numer rysunku: **PW-PZT-02a-0**
rewizja: